www.ma163.com 电子技术资料网

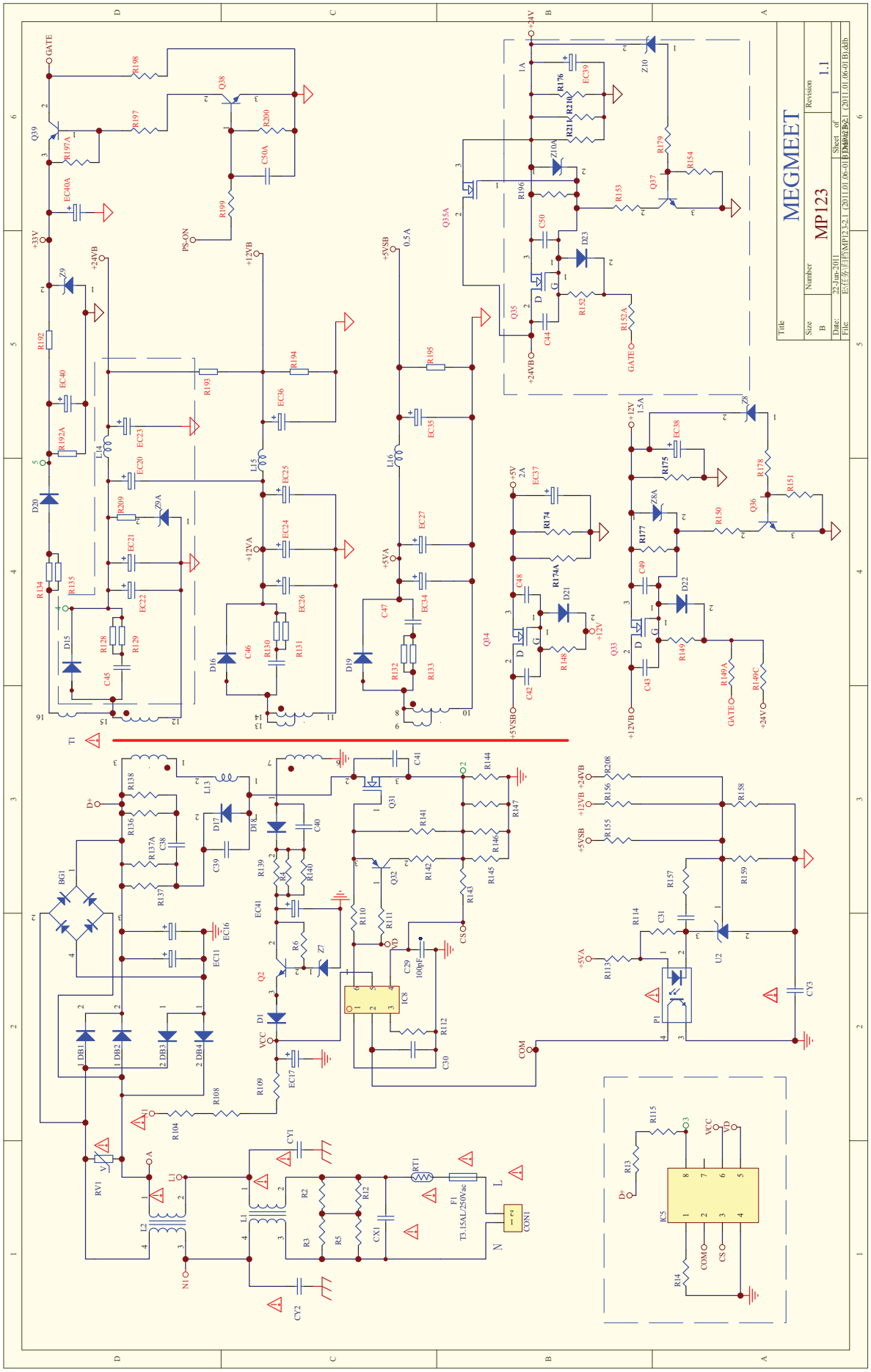

www.ma163.com 电子技术资料网

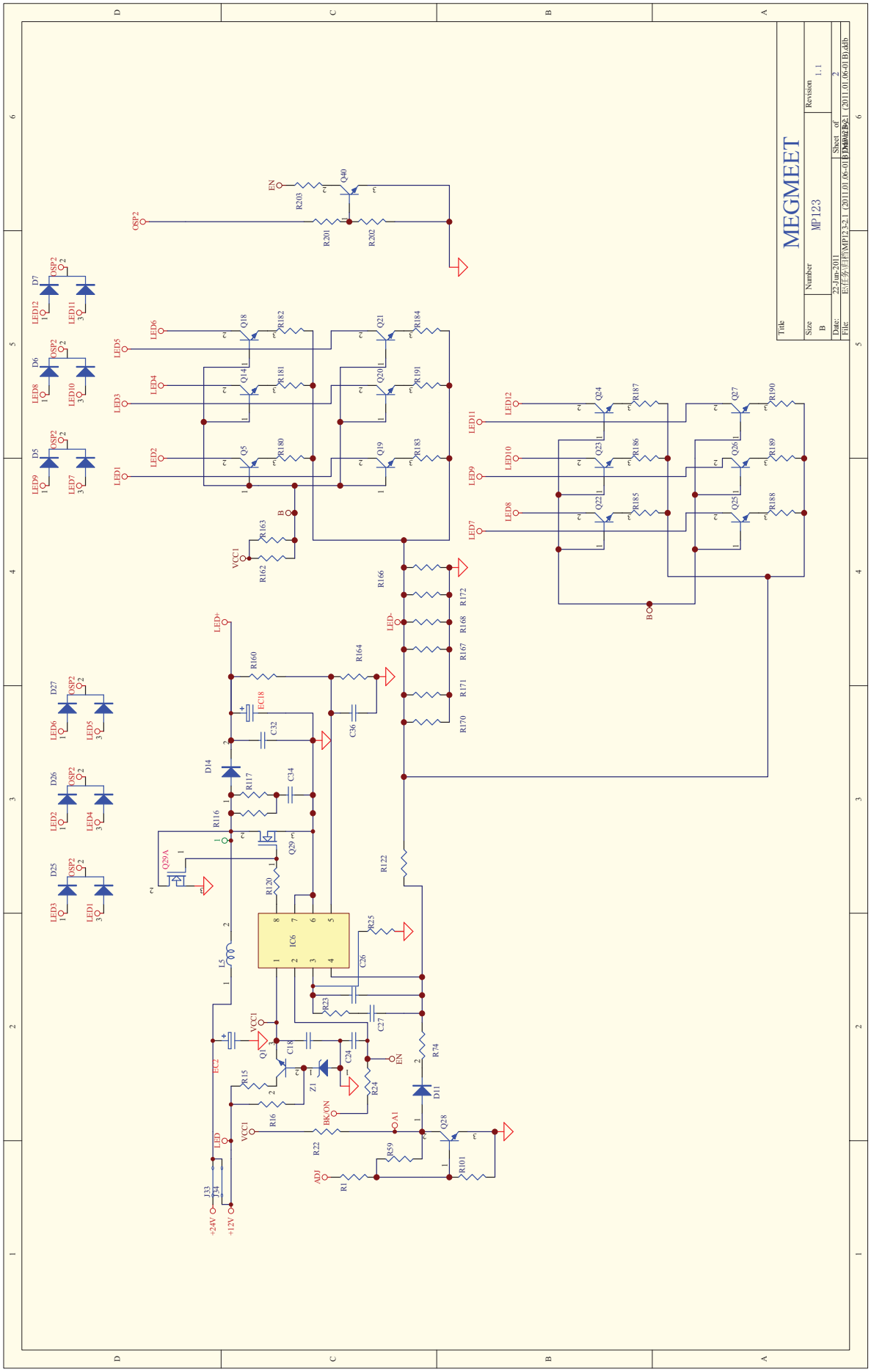

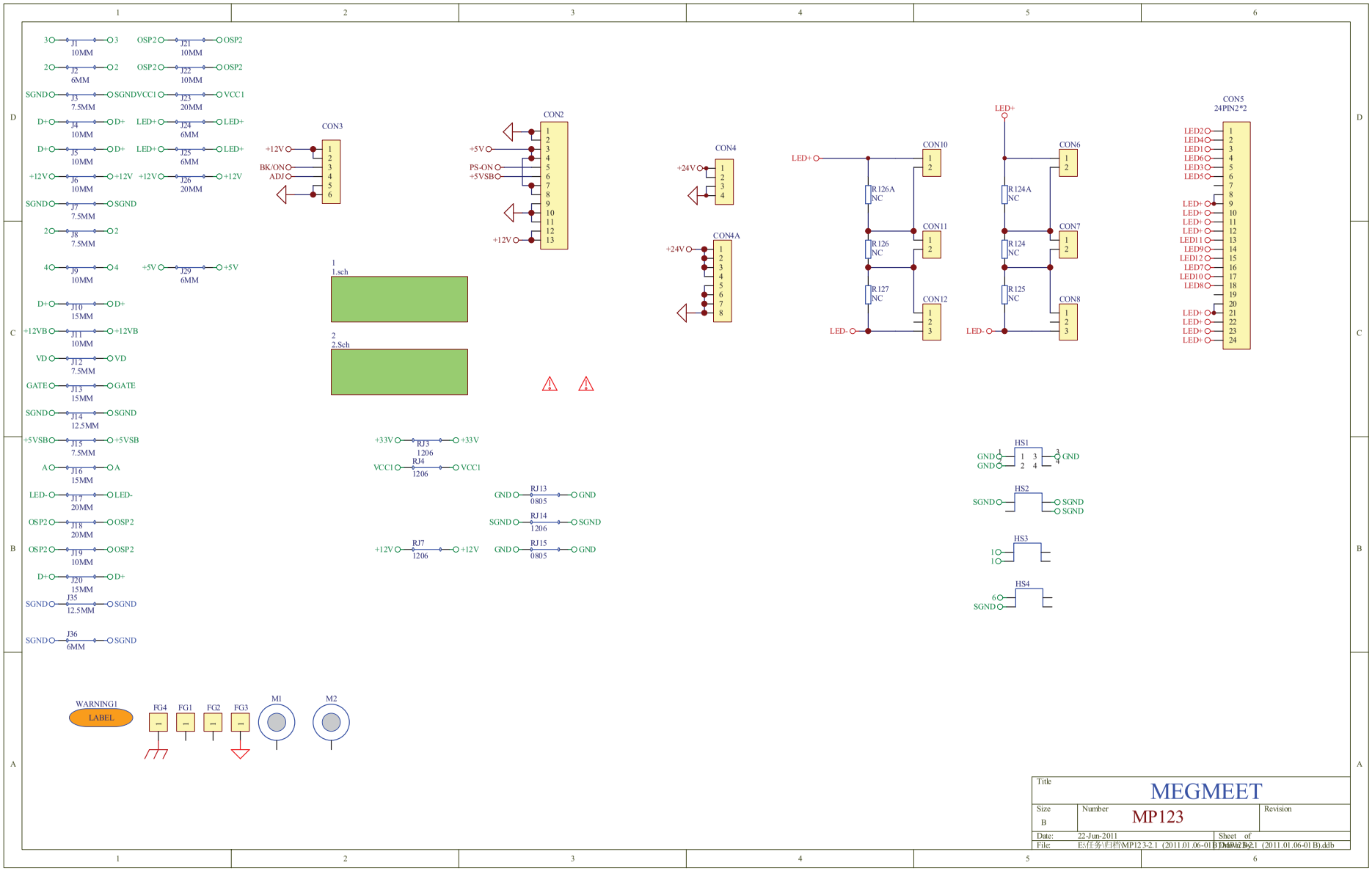

www.ma163.com 电子技术资料网